Mini-Schütze

Maße

wechsel- und gleichstrombetätigt
mit Schraubanschlüssen

K1-07D..
K1-09D..
K1-12D..

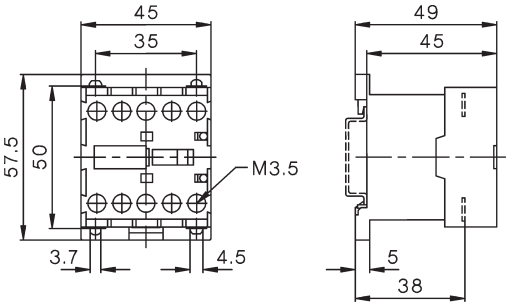

wechsel- und gleichstrombetätigt
mit Lötanschlüssen

K1-07L..
K1-09L..

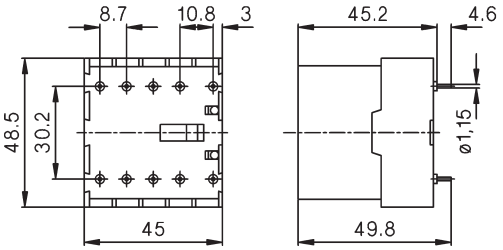

Entstörbauteile

RC-K1

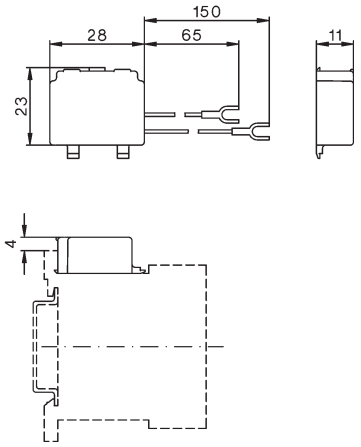

Wendeschütze

K1W09L..MC

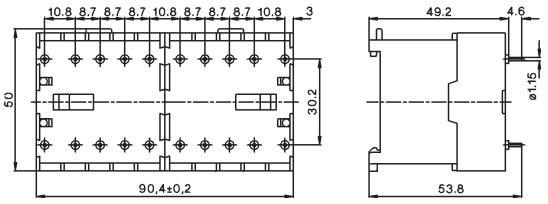

mit Flachsteckanschlüssen

K1-07F..
K1-09F..

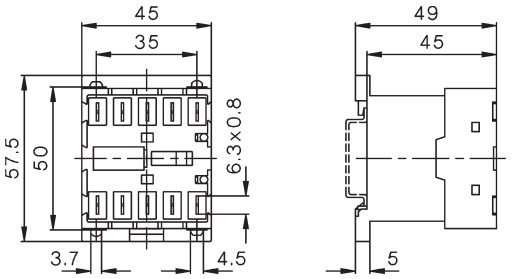

Hilfskontaktblöcke

HK..

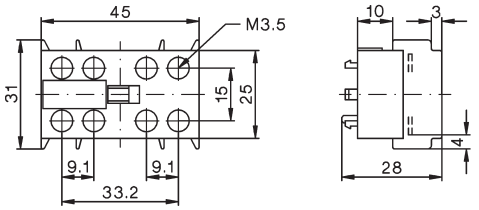

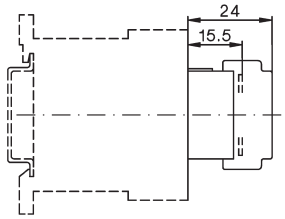

Wendeschütze

K1W09D..MC
K1W12D..MC

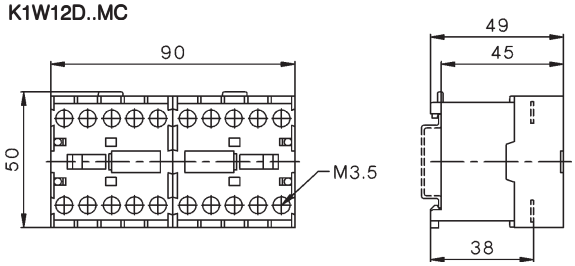

K1W09D..MC + U12/16E K1
K1W09D..MC + U12/16E K1

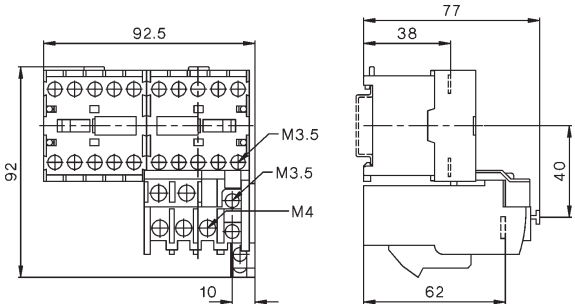

SCHRACK TECHNIK